Manual de Instalación

Setup manual

POLYCAR
MÉXICO | PRODUCTOS PLÁSTICOS

Medio3

Contenido Content

Barras (8 Piezas)
Bars

Repisas (3 Piezas)
Shelves

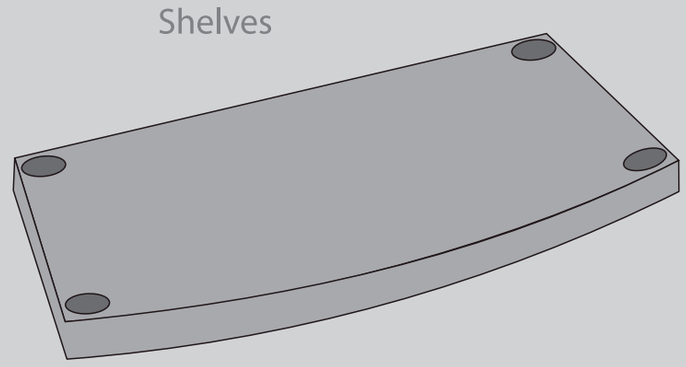

Bases (4 Piezas)
Bases

Tapas (4 Piezas)
Caps

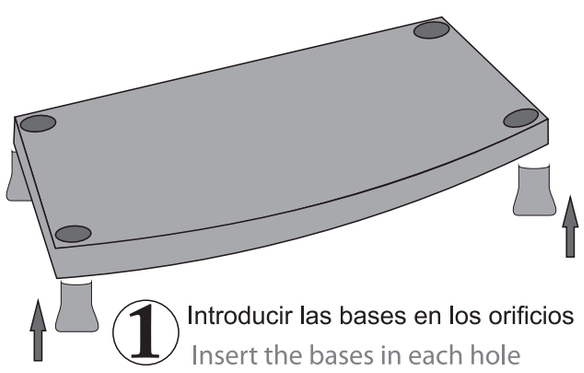

1 Introducir las bases en los orificios
Insert the bases in each hole

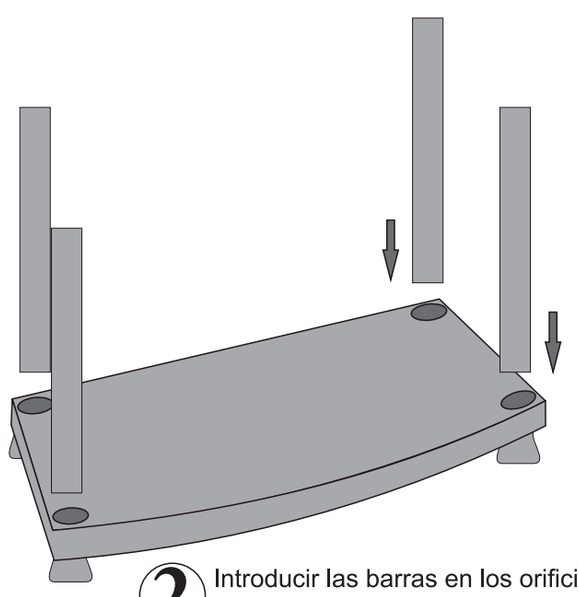

2 Introducir las barras en los orificios
Insert the bars in each hole

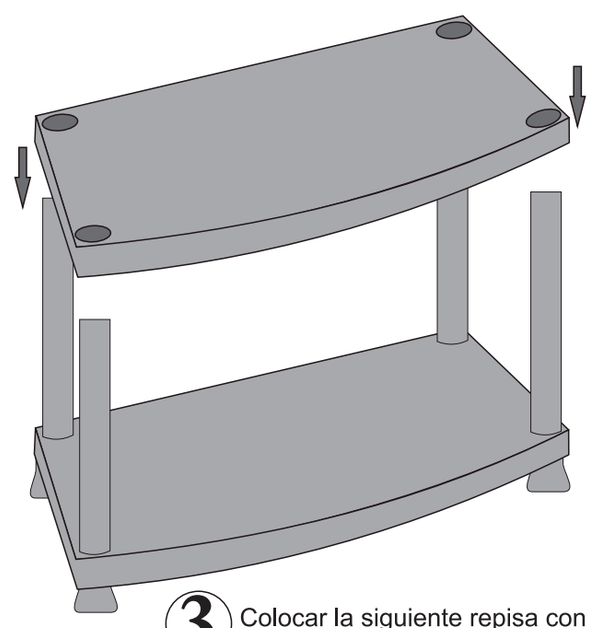

3 Colocar la siguiente repisa con la curvatura hacia el frente
Place the next shelf with its curvature facing forward

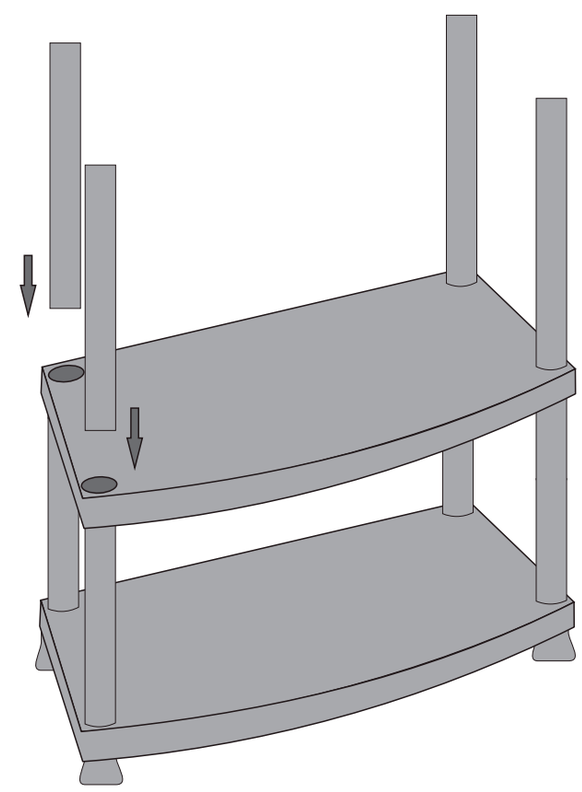

4 Introducir las barras en los orificios
Insert the bars in each hole

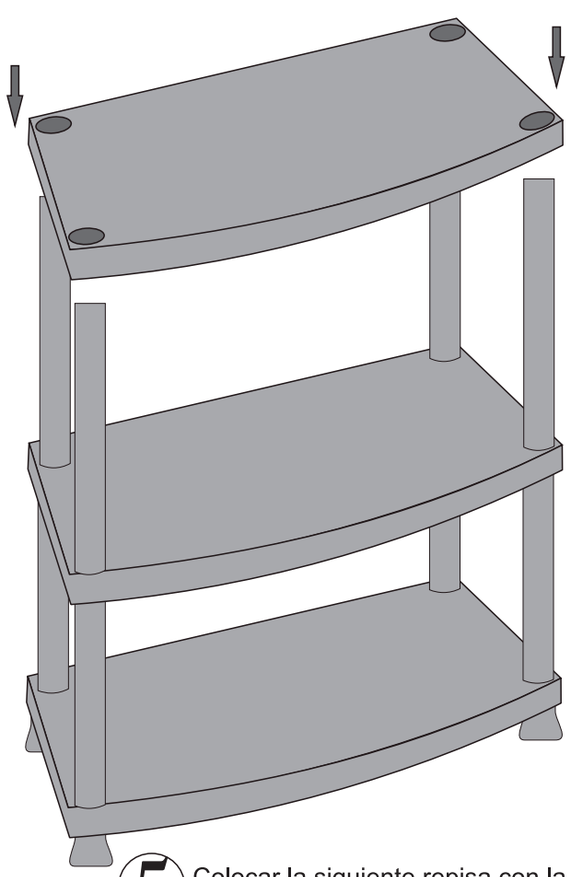

5 Colocar la siguiente repisa con la curvatura mirando hacia el frente
Place the next shelf with its curvature facing forward

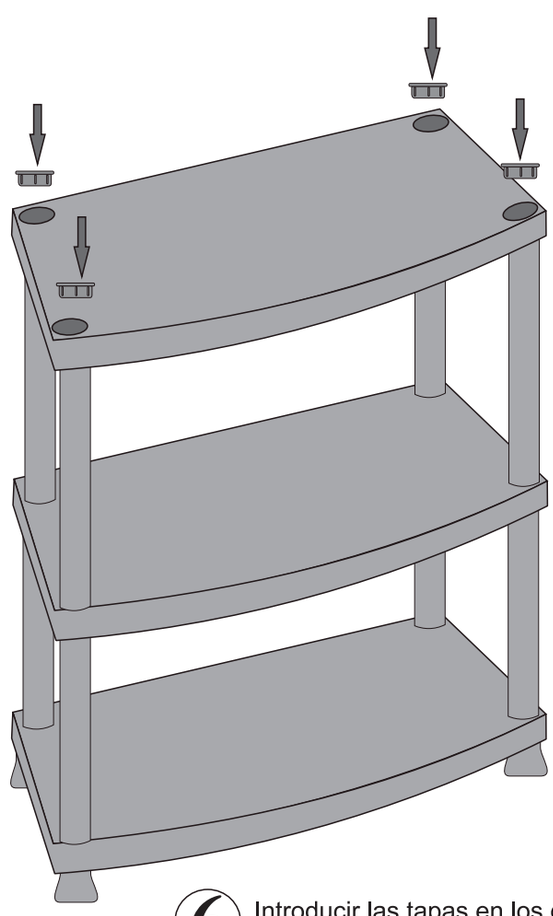

6 Introducir las tapas en los orificios
Insert the caps in each hole