Set de cabeza de ducha

AQUA nuova

Características
1 Función
Diseño monomando
El monomando permite ajustar rápidamente la temperatura al nivel deseado
Solo ducha, no incluye grifería de bañera

Especificaciones
Material: Latón
Acabado: Cromado
Forma: Redonda
Numero de modalidades de riego: 1
Patrón de riego: Lluvia
Rosca de conexión: 1/2"
Cantidad de boquillas: 12
Material de las boquillas: ABS
Tipo de Montaje: De pared
Ciclos de Vida: 100000
Tasa de flujo (LPM): 20,3
Presión de agua (PSI): 40
Material del cuerpo: Latón
Material de la cabeza de ducha: ABS
Material del cartucho: Latón
Manijas: 1
Tipo de manija: Pomo
Material de la manija: Aleación de zinc
Largo de la barra: 15 cm
Incluye Lavapiés: No

Tamaño
16.5x7.5x7.5 cm

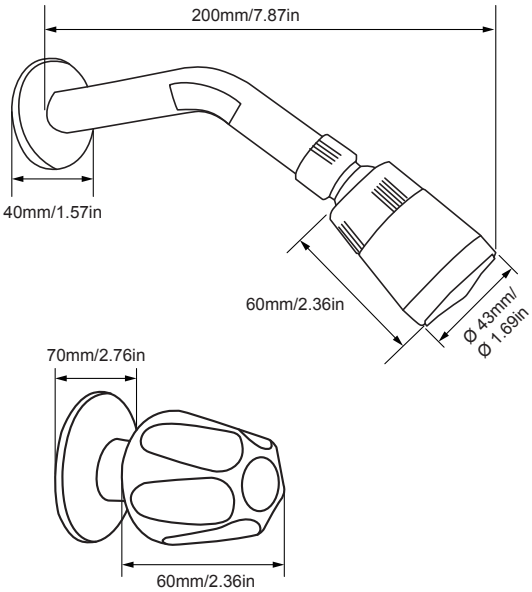

Empaque
Cant. Master carton: 20
Color Box
Empaque: 24x12x7cm
Master carton 1: 43x36x34.5cm
Peso neto 1: 8kg
Peso bruto 1: 9kg

Referencia
06-16-124